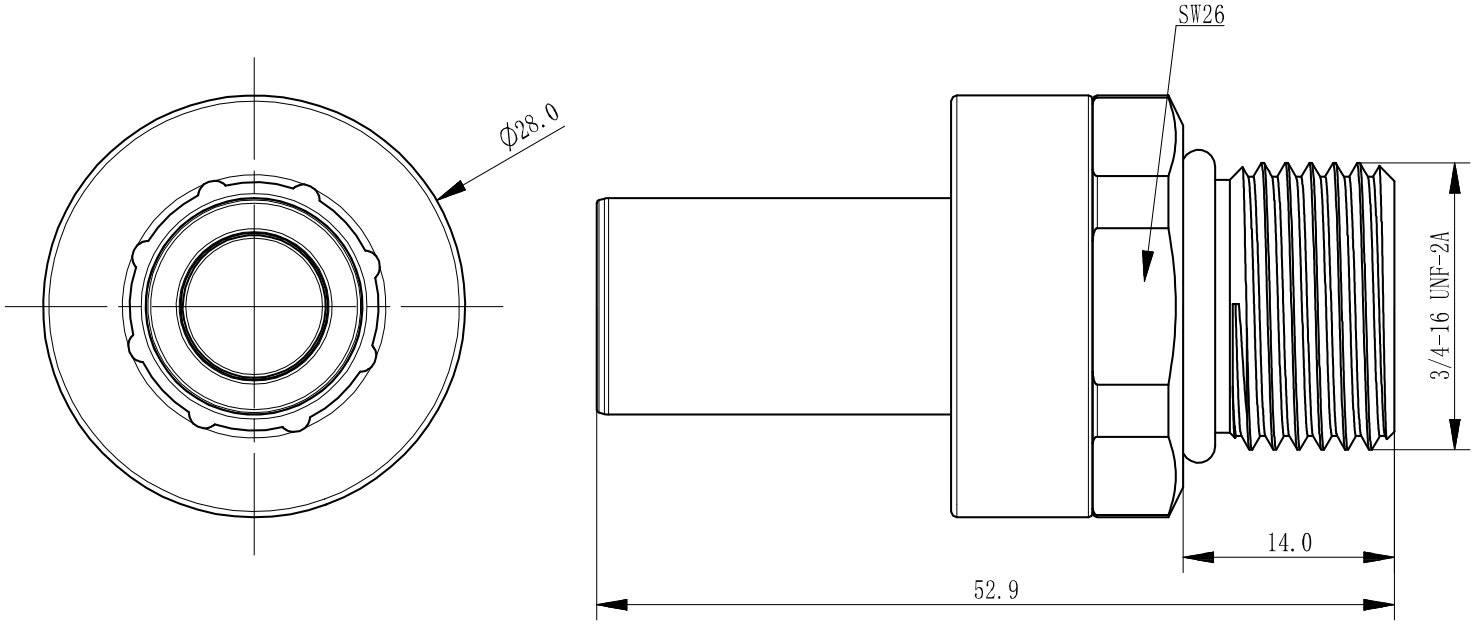

版本号 Version Number	内容 Change Information	设计 Designer	日期 Date

环保要求 Environmental Requirements	RoHS2.0	
插头插座对接长度 X Plug and Socket Butt Length X	22.6±0.3	mm
插头插座不对中偏差 Maxi misalignment	1	mm
零压力时最大耦合力 The maximum coupling force at zero pressure	≤66	N
中性盐雾 Neutral Salt Spray	240	H
额定工作压力 Rated Working Pressure	20	Bar
额定工作温度 Rated Working Temperature	-20~100	℃
额定工作流量 Rated Working Flow	13.9	L/Min
单次插拔泄漏量 Leakage Of Single Plugging	0.035	ml
机械寿命(插拔次数) Mechanical Life(Plugging Time)	≥5000	次 times
密封方式 Sealing Mode	双向	
名称 Name	参数 Parameter	单位 Unit

主体材质 Material of Main Body	不锈钢(316L) Stainless steel(316L)
O型圈材质 Material of O-ring	三元乙丙橡胶 EPDM
介质 Medium	冷却液、水-乙二醇 Coolant、water-ethylene glycol
名称 Name	参数 Parameter

技术要求：

1、未注尺寸参照3D模型，未注尺寸公差参照GB1804-C执行；
2、与尾部接口配合的安装面平面度≤ 0.2、粗糙度≤ Ra1.6；
3、CC关键特性(法规、安全)，SC重要特性（匹配、功能）；
4、产品连接后总长：L=L1+L2-X；
5、禁止将产品作为铰链接头使用；
6、禁止应用在可用介质以外的流体中；
7、工作介质须保证流体洁净度，推荐优于GJB420B-9级；
8、安装或使用过程中有漏液或其他任何问题，请联系我司。

颜色（色号） Color (Color Number)		BEISIT	密级 Security Classification	机密 Confidential	制图 Drawer		日期 Date	产品名称 Item Name	UQDB 流体连接器	新产品物料号 New Product Material No	
					设计 Designer		日期 Date				
					标准化 Standard		日期 Date	比例 Scale	产品型号 Product Model	UQDB 06P	倍仕得货号 Beisit No	UQDB 06P U34M
备注 Note			单位 Unit	M M	批准 Ratify by		日期 Date					
			共 1 页 Number of Pages		第 1 页 Pagination			2:1	版次 Edition	A0	视图 View	